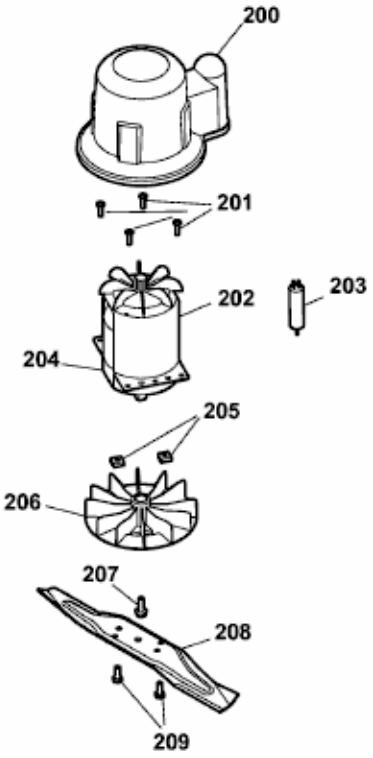2.40 E > 4968009 SERIES D (2009) > FŰNYÍRÓKÉS, ADAPTER, MOTOR